Bosch PRO - Instruments de Mesure
Laser lignes GTL 3 Professional

Les fonctionnalités :

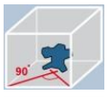

2 lignes à 90°

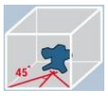

2 lignes à 90°
+ 1 ligne à 45°

Bouton marche/arrêt et choix du nombre de lignes affichées (2 perpendiculaires ou 2 perpendiculaires + diagonale à 45°)

Fenêtres de projection des 3 lignes laser

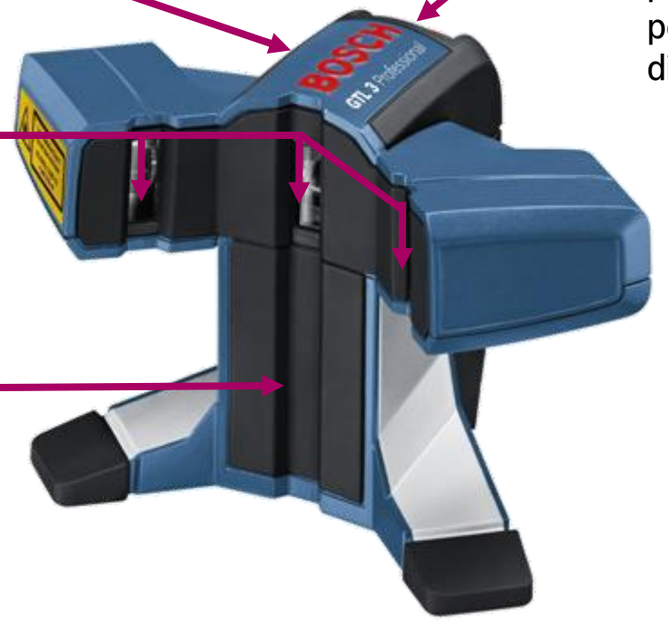

Assise aimantée pour fixation sur la plaque d'alignement

Les avantages pour l'utilisateur

- D'une grande **simplicité d'utilisation**, le **GTL 3** permet de préparer et réaliser des **poses de carrelage plus rapidement** grâce à sa **troisième ligne à 45°.**
- Le **GTL 3** est d'une **robustesse** à toute épreuve et dispose d'une protection **IP 54.**
- Grâce à sa base aimantée et à la plaque d'alignement fournie, le **GTL 3** peut être utilisé aussi bien pour des **poses au sol** que des **poses murales.**

Caractéristiques techniques	
Portée avec cible	20 m
Précision	± 0,2 mm/m
Classe du laser	2
Type du laser	635 nm, <1 mW
Type de protection	IP 54
Arrêt automatique	Après 30 min
Autonomie	18 h en mode 2 lignes
	12 h en mode 3 lignes
Alimentation	4 piles 1,5 V
Poids	500 g
Dimensions	156 x 102 x 98 mm
Réf.	**0.601.015.200**
EAN	**3.165.140.431.972**
Livré avec	Cible laser, plateau d'alignement, 4 piles 1,5V, étui.

© Robert Bosch GmbH 2016. All rights reserved, also regarding any disposal, exploitation, reproduction, editing, distribution, as well as in the event of applications for industrial property rights.