Gabarit pour marches d‘escalier

Pour mesurer les dimensions des marches

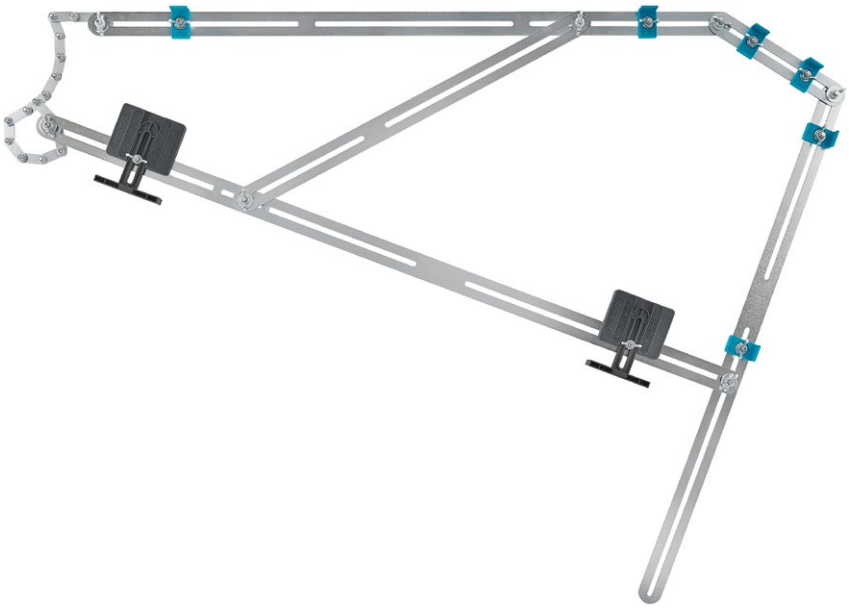

MADE IN EU

Garantie guarantee de garantie de garantia 10 Jahre year années años

Caractéristiques

- 15 rails en acier galvanisé de différentes tailles pour mesurer les dimensions des marches
- vis avec écrous à ailettes pour la manipulation facile, en particulier dans les coins et optimise la fixation des rails.
- partie flexible sous forme de chaîne pour le relevé des arrondis d‘escaliers hélicoïdaux
- contient des cales intégrées et des adaptateurs pour la prise en compte sans erreur des ajouts de matière
- fixation stable et résistante au transport du contour pour transférer facilement et sans erreur

Référence article	UC	EAN-Code
5210000	1	4 006885 521001 4006885521001