somatherm

TYPE DE SIÈGE

CONFORMITÉ SANITAIRE

GARANTIE

Référence : **601011201**

GROUPE DE SÉCURITÉ NF 3/4" À GARDE D'AIR DROITE - SIÈGE TÉFLON POUR EAU CALCAIRE

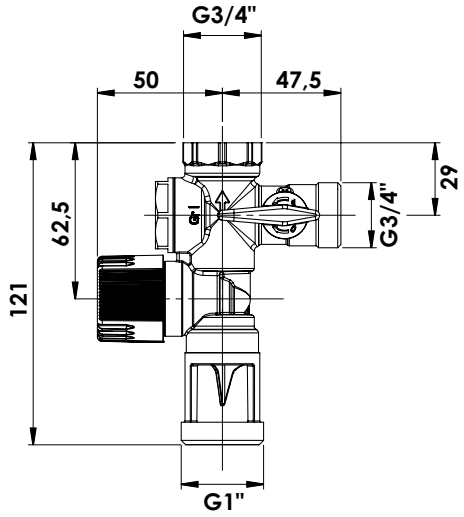

- **SIÈGE EN TÉFLON ADAPTÉ AUX EAUX CALCAIRES**
- **VANNE D'ARRÊT À BILLE RÉSINE ÉVITE L'ENTARTRAGE**
- **GARDE D'AIR DROIT**

somatherm

DESCRIPTION	• Solution monobloc et adaptable à tous les types de chauffe-eau, ce groupe de sécurité procure une durabilité et une facilité de mise en oeuvre incomparables qui en font le produit incontournable N°1 des ventes ! • Organe de sécurité obligatoire pour les chauffe-eau à accumulation, ce produit à la fiabilité incontestée évite les raccordements et donc le risque de fuite grâce à son corps monobloc en laiton CW617N. • Son siège en téflon rend ce produit particulièrement adapté à une utilisation en présence d'eau calcaire. • La garde d'air droite permet un montage vertical. • Équipé d'une vanne d'arrêt pour isoler hydrauliquement la production d'eau chaude sanitaire, ce groupe de sécurité intègre également un clapet anti-retour pour que l'eau chaude sanitaire ne reparte pas dans le réseau en amont. • Garanti 10 ans, ce produit est conforme à la norme NF et est compatible ENR permettant une installation sur chauffe-eau électrique, ballon thermodynamique ou préparateur ECS et chaudière.
CARACTÉRISTIQUES	Groupe de sécurité doté d'un clapet anti-retour et d'une vanne d'arrêt Conception monobloc en laiton nickelé haute qualité (CW617N) Siège téflon résistant aux eaux calcaires Garde d'air droite Adapté pour montage vertical Ecrou tournant 3/4" Soupape tarée à 7 bars Puissance maximale chauffe-eau 10 Kw Plage de température de sortie : de +35°C à +50°C Température différentielle minimale d'eau chaude à eau mitigée : 15°C Conforme norme NF EN 1487 Compatible chauffe-eau solaire thermique et ballon thermo-dynamique Garantie : 10 ans
APPLICATIONS	Sécurité chauffe-eau et préparateur ECS de chaudière
CONDITIONS D'UTILISATION	Température d'entrée maxi. : 65°C
COMPATIBILITÉ	Chauffe-eau 10 kW Raccordement 3/4
PRÉCAUTION D'EMPLOI	Avant montage, rincer la tuyauterie d'alimentation En cas de pression d'alimentation supérieure à 5,25 bar, il est nécessaire d'installer un réducteur de pression conforme à la norme NF EN 1567 et situé sur l'alimentation principale (de la maison ou de l'appartement)

SPECIFICATIONS D'INSTALLATION	Permet la production d'eau chaude sanitaire dans une habitation.
	N'est pas adapté pour une application autre que celle décrite ci-dessus. Notre garantie porte sur les défauts de matière ou de fabrication et s'applique dans les conditions définies par le fabricant. La garantie ne couvre pas les consommables, l'usure normale, les pièces mobiles, les dommages dus aux chocs
PRESCRIPTION DE POSE	La garde d'air droite permet un montage vertical. Finition laiton nickelé Utilisation pour eau dure
PRESCRIPTION D'ENTRETIEN	Il est indispensable de manoeuvrer la soupape et le robinet d'isolement tous les mois.

AYOR Water & Heating solutions - 13 place Francheville - BP 202- 24052 Périgueux CT Cedex 9 - Tél. 05 53 02 69 70 - www.ayor.fr

ayor